ESTE COMPRESSOR VALE UM MUSTANG ZERO KM

METALPLAN AIRPOWER

PRIMEIRO FABRICANTE DE COMPRESSORES DO MUNDO CERTIFICADO ISO 50001 GESTÃO DE ENERGIA

6 meses

Os compressores de parafuso Rotor Plus proporcionam uma economia de 60% sobre qualquer compressor de pistão. O retorno do seu investimento acontece em até seis meses.

VAZÃO	PISTÃO	PARAFUSO	ECONOMIA
80 pés[1]	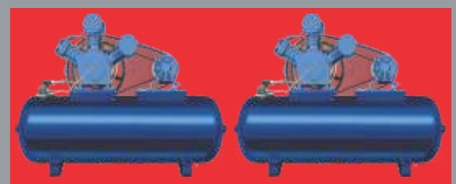 15 hp 15 hp	10 hp 10 hp	R$ MUSTANG ZERO KM
Aquisição	R$ 25.000[2]	R$ 30.000	
Energia	R$ 540.000	R$ 360.000	
Manutenção	R$ 240.000	R$ 80.000	
Custo total	R$ 805.000	R$ 470.000	R$ 335.000*

1 - pés = pés cúbicos por minuto

2 - inclui quadro elétrico, vibra-stop, etc.

Mustang é marca registrada The Ford Motor Company

*economia calculada apenas na geração do ar (4800Oh/R$0,50/kWh), sem levar em conta a economia obtida com o tratamento do ar

VANTAGENS DO COMPRESSOR DE PARAFUSO

MAIS ECONÔMICO	CONSUMO DE ENERGIA	CUSTO DE MANUTENÇÃO	AR COMPRIMIDO POR HORA TRABALHADA	NÍVEL DE RUÍDO	OPERAÇÃO
60%	50%	70%	43%	80%	100%
MÉDIA PONDERADA	MENOR	MENOR	MAIOR	MENOR	EM CARGA

O compressor de pistão só pode operar 70% do tempo em carga, para não fundir.

CUSTO DE MANUTENÇÃO

	PISTÃO Vazão: 42 pcm Potência: 15 hp	PARAFUSO Vazão: 40 pcm Potência: 10 hp
48000 horas		
RETÍFICA	R$ 35.900,00 mais de 100 (cem) itens substituídos a cada 4.000 horas	R$11.950,00 apenas 12 (doze) itens substituídos a cada 20.000 horas
TROCA DE ÓLEO	R$ 29.000,00 óleo mineral: R$ 24,17/litro 5 litros a cada 200 horas (1200 litros)	R$ 2.250,00 óleo sintético: R$ 90,00/litro 4 litros a cada 8.000 horas (25 litros)
FILTROS • ADMISSÃO • ÓLEO • SEPARADOR	R$ 7.200,00 240 elementos	R$ 6.600,00 60 elementos
OUTROS MÃO-DE-OBRA, KITS DE REPARO, CORREIAS, ETC.	R$ 47.900,00 (inclui 240 visitas técnicas R$ 200,00/visita)	R$ 19.200,00 (inclui 24 visitas técnicas R$ 300,00/visita)
	R$ 120.000,00	R$ 40.000,00

TABELA DE EQUIVALÊNCIA

Compare *"potência com potência"* e *"vazão real com vazão real"*

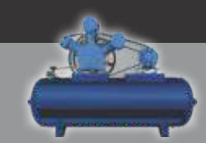

PISTÃO		PARAFUSO		secador IDEAL	economia TOTAL[1]
5 hp	vazão TEÓRICA = 20 pés vazão REAL = 14 pés	4 hp	vazão REAL = 20 pés	D4 (20 pés) ou Titan 020 (20 pés)	R$ 88 mil
10 hp	vazão TEÓRICA = 40 pés vazão REAL = 28 pés	6 hp	vazão REAL = 28 pés	D6 (32 pés) ou Titan Plus 040 (40 pés)	R$ 185 mil
15 hp	vazão TEÓRICA = 60 pés vazão REAL = 42 pés	10 hp	vazão REAL = 40 pés	Titan Plus 040 (40 pés)	R$ 257 mil
20 hp	vazão TEÓRICA = 82 pés vazão REAL = 56 pés	15 hp	vazão REAL = 61 pés	Titan Plus 070 (70 pés)	R$ 331 mil
30 hp	vazão TEÓRICA = 120 pés vazão REAL = 84 pés	20 hp	vazão REAL = 73 pés	Titan Plus 070 (70 pés)	R$ 429 mil
40 hp	vazão TEÓRICA = 160 pés vazão REAL = 112 pés	25 hp	vazão REAL = 108 pés	Titan Plus 110 (110 pés)	R$ 534 mil

1 - Economia total obtida migrando-se de um sistema com compressores de pistão para um sistema com compressores de parafuso + tratamento de ar comprimido (48000h | R$0,50/kWh)

Vazão TEÓRICA = Vazão calculada na aspiração do compressor. Não corresponde à realidade.
Vazão REAL = Vazão genuinamente fornecida pelo compressor (o mesmo que *vazão efetiva*).

COMPRESSORES DE PARAFUSO ROTOR PLUS

4 a 25 hp

rotary SCREW

SECADOR & FILTROS integráveis

AFTER COOLER integrado

vibração ZERO

RUÍDO 80% menor

MICROPROCESSADO PAINEL

EASY DRAIN *standard*

óleo sintético 8000 horas

QUADRO ELÉTRICO COMPLETO

COMPARAÇÃO PARAFUSO X PISTÃO

AFTER-COOLER A PARTIR DO RP-10

PURGADOR ELETRÔNICO OPCIONAL

GERAÇÃO LEGO*

RESERVATÓRIO, SECADOR E FILTROS INTEGRÁVEIS

*MARCA REGISTRADA THE LEGO GROUP.

LÍDER EM VENDAS E DESEMPENHO

Os compressores de parafuso Rotor Plus são os pioneiros na tecnologia *rotary screw* para empresas de pequeno e médio portes, tornando-se a principal referência do mercado.

COM OU SEM SECADOR INTEGRADO!
COM OU SEM RESERVATÓRIO HORIZONTAL!

Você monta o Rotor Plus conforme suas necessidades.

QUADRO ELÉTRICO COMPLETO

PAINEL MICROPROCESSADO

FILTRO SEPARADOR AR/ÓLEO

FILTRO DE ÓLEO

BLOCO DE VÁLVULAS

TANQUE SEPARADOR DE ÓLEO

PRESSOSTATO

MANÔMETRO

PRÉ-DISPOSIÇÃO PARA TRANSPORTE POR EMPILHADEIRA

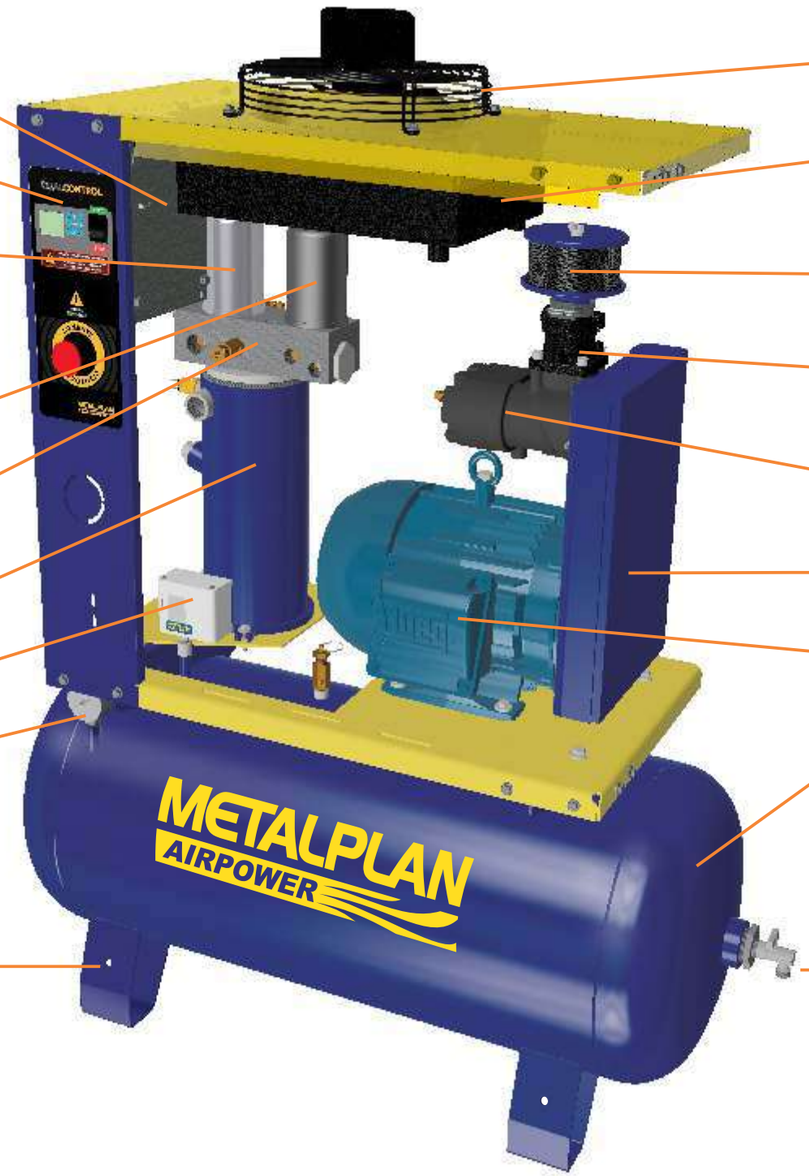

VENTILADOR

RESFRIADOR AR/ÓLEO

FILTRO DE ADMISSÃO

VÁLVULA DE ADMISSÃO

UNIDADE COMPRESSORA

TRANSMISSÃO

MOTOR ELÉTRICO

RESERVATÓRIO

EASY DRAIN

Simplifica a drenagem do reservatório e permite a instalação do purgador eletrônico Cronomatic.

MADE in BRAZIL

DUALCONTROL

O MÁXIMO EM EFICIÊNCIA ENERGÉTICA

Em situações de maior ou menor consumo de ar, o Rotor Plus opera no modo carga/alívio (comprimindo/não comprimindo), mas sempre com o motor na rotação normal.

Caso haja um período sem consumo de ar, indicando inatividade do usuário, o **Dual Control** desliga o compressor automaticamente, o que prolonga a vida da unidade compressora, economiza energia, mantém o óleo em condições ideais de operação e impede sobrecargas na rede elétrica.

INTERFACE HOMEM/MÁQUINA

• Indicação de status:
- Compressor partindo
- Carga/Alívio
- Compressor desligado
- Falha/Manutenção

• Horímetro.

• Botão de partida e parada.

• Botão de emergência.

• Temporização em alívio, antes do desligamento total.

• Temporização otimizada da partida do motor principal.

DADOS TÉCNICOS

Modelo	Potência		VAZÃO REAL ⚠		Pressão		Energia (V/f/Hz)	Reserv.	Dimensões com reservatório	Peso (kg)	Secador indicado
	hp	kW	pcm	m³/h	bar(e)	psi		litros	larg. | alt. | comp.		
Rotor Plus 04 (R4)	04	3,0	20,0 16,4	34,0 27,5	7,0 10,0	101 145	220/1/60 220/3/60 380/3/60	70	737 | 1140 | 417	114	D4 ou Titan 020
Rotor Plus 06 (R6)	06	4,5	28,2 27,4 24,9 22,8	47,9 46,6 42,3 38,8	7,0 8,0 10,0 12,0	101 116 145 174	220/3/60 380/3/60	100	1006 | 1258 | 402	166	D6 ou Titan Plus 040
Rotor Plus 10 (R10)	10	7,5	39,8 36,5 34,9 32,2	67,7 62,1 59,3 54,7	7,5 9,0 11,0 12,0	109 131 160 174	220/3/60 380/3/60 440/3/60	100	1006 | 1405 | 452	198	Titan Plus 040 (integrável)
Rotor Plus 15 (R15)	15	11	61,4 55,9 51,3 47,6	104,4 95,0 87,2 80,9	7,5 9,0 11,0 12,0	109 131 160 174	220/3/60 380/3/60 440/3/60	163	1074 | 1705 | 508	290	Titan Plus 070 (integrável)
Rotor Plus 20 (R20)[1]	20	15	73,3 73,3 67,8 65,2	124,6 124,6 115,3 110,8	7,5 9,0 11,0 12,0	109 131 160 174	220/3/60 380/3/60 440/3/60	163	1074 | 1705 | 508	305	Titan Plus 070 (integrável)
Rotor Plus 25 (R25)	25	18,5	108,2 96,6 87,6 80,6	183,9 164,2 148,9 137,0	7,5 9,0 11,0 12,0	109 131 160 174	220/3/60 380/3/60 440/3/60	163	1074 | 1893 | 532	425	Titan Plus 110 (integrável)

Vazão livre efetiva medida de acordo com a ISO-1217, Ed. 3, Anexo C - 1996

⚠ Selecione o compressor pela sua **VAZÃO REAL (efetiva)**. Nos compressores de parafuso, a vazão real é **igual** à vazão teórica. Nos compressores de pistão, a vazão real é **30% menor** do que a vazão teórica, também chamada de deslocamento teórico.

1 - RP 20: as vazões são iguais em 7,5 e 9,0 bar(e).

INSTALAÇÕES SIMPLES E PRÁTICAS PARA A MAIORIA DAS APLICAÇÕES INDUSTRIAIS E PROFISSIONAIS

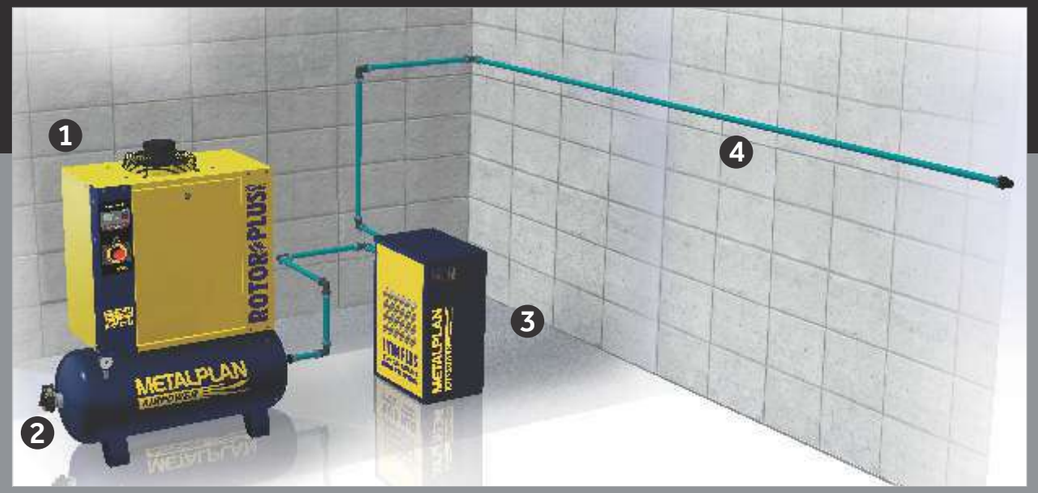

NORMA ATENDIDA: ISO 8573
CLASSES 1.4.1 / 1.6.1

1 - compressor ROTOR PLUS
2 - purgador CRONOMATIC + EASY DRAIN
3 - secador TITAN PLUS
4 - rede em alumínio AIRLINE

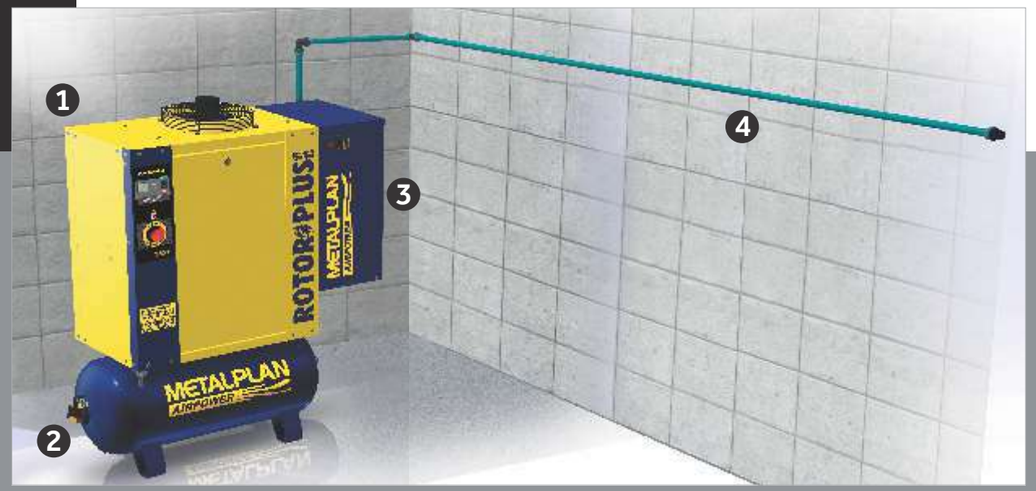

NORMA ATENDIDA: ISO 8573
CLASSES 1.4.1 / 1.6.1

1 - compressor ROTOR PLUS
2 - purgador CRONOMATIC + EASY DRAIN
3 - secador TITAN PLUS integrado ao compressor
4 - rede em alumínio AIRLINE

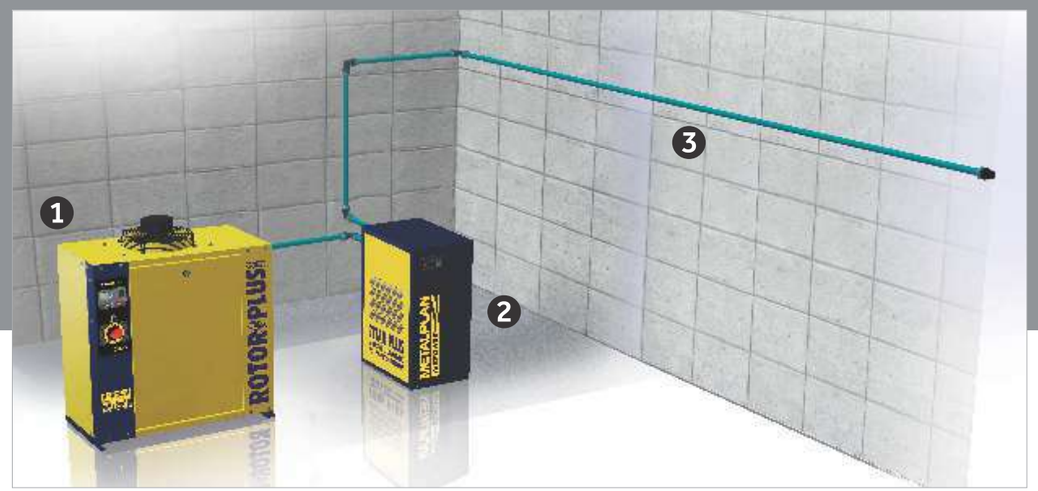

NORMA ATENDIDA: ISO 8573
CLASSES 1.4.1 / 1.6.1

1 - compressor ROTOR PLUS s/ reservatório
2 - secador TITAN PLUS
3 - rede em alumínio AIRLINE

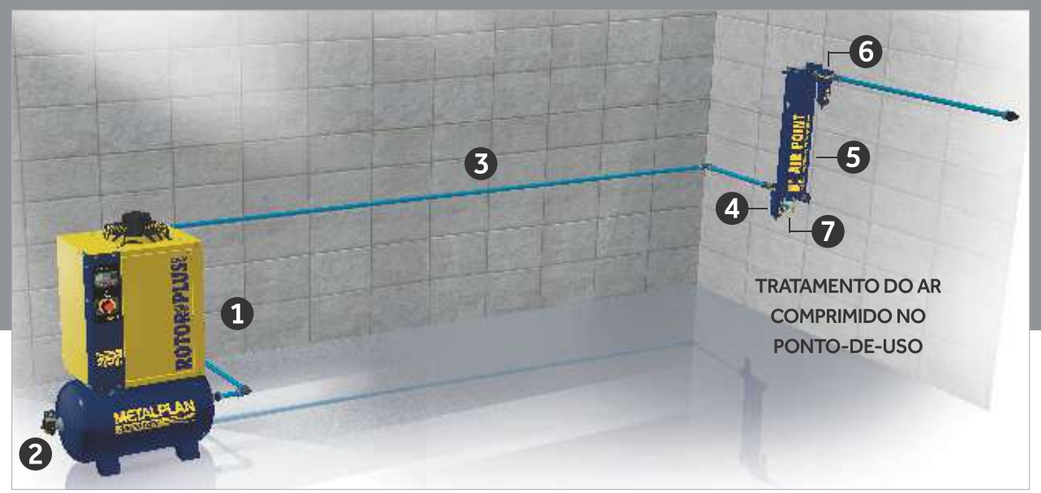

NORMA ATENDIDA: ISO 8573
CLASSES 1.4.1 / 1.5.1 / 1.6.1

1 - compressor ROTOR PLUS
2 - purgador CRONOMATIC + EASY DRAIN
3 - rede em alumínio AIRLINE
4 - pré-filtro HYPERFILTER (grau M40)
5 - secador de ponto-de-uso AIR POINT
6 - pós-filtro HYPERFILTER (grau M20)
7 - purgador CRONOMATIC/ HEAVYMATIC

A CHIPSAWAY ESCOLHEU A METALPLAN

"ChipsAway é a maior rede de reparação automotiva do mundo. Para garantir a qualidade dos nossos serviços, com máxima economia e baixo nível de ruído, equipamos nossas oficinas com os compressores de parafuso ROTOR PLUS."

João Furlan
Diretor Geral da ChipsAway Brasil

AIRCARE

★★★★½

96% DOS CLIENTES PLENAMENTE SATISFEITOS

A integridade de uma empresa pode ser facilmente avaliada pela qualidade e prontidão da sua Assistência Técnica.

Em nossa Pesquisa Anual, auditada pela ISO 9001, atingimos 96% de satisfação, considerando todas as notas acima de 7 (sete).

Esse nível de êxito é função de uma estratégia elaborada há 30 anos, que permitiu estruturar um grupo com mais de 70 oficinas autorizadas e 200 técnicos credenciados em todo o Brasil, apoiados por um exclusivo convênio com o SENAI para a formação de mecânicos, fazendo do Pós-Venda da Metalplan o mais elogiado do mercado, reconhecido pela competência e seriedade de seus profissionais.

SERVIÇO NACIONAL DE APRENDIZAGEM INDUSTRIAL
DEPARTAMENTO REGIONAL DE SÃO PAULO

ESCOLA SENAI "OSCAR RODRIGUES ALVES"

CERTIFICADO

MECÂNICO DE REFRIGERAÇÃO - METALPLAN

SENAI
SÃO PAULO

SAM
Serviço Autorizado Metalplan

Fachada típica

EFICIÊNCIA MÁXIMA NO PÓS-VENDA

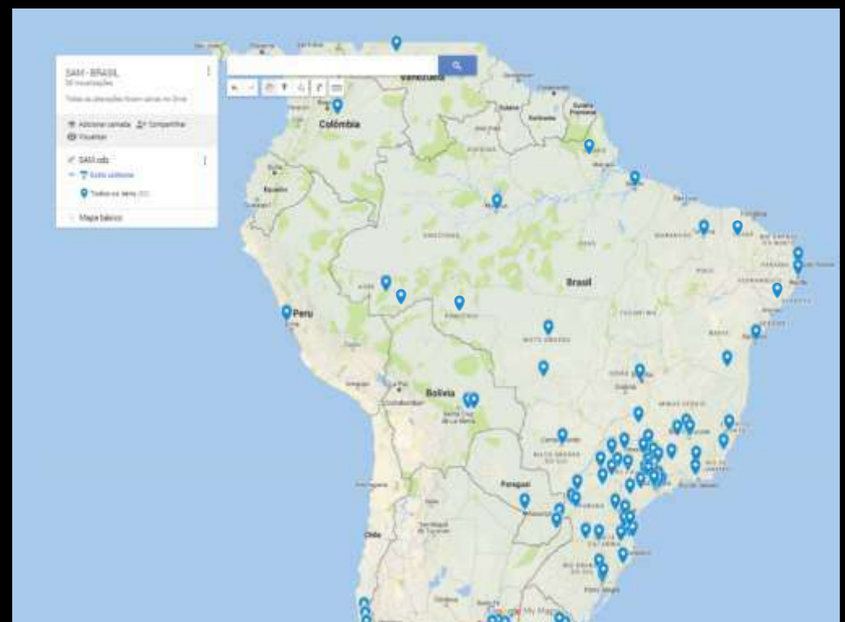

GRANDE ESTOQUE DE PEÇAS

200 TÉCNICOS ESPECIALIZADOS

70 OFICINAS CREDENCIADAS

CONVÊNIO SENAI-METALPLAN

SENAI

FORMAÇÃO DE MECÂNICOS

*no segmento de ar comprimido, gases e refrigeração industrial

A METALPLAN É A PRIMEIRA EM EFICIÊNCIA ENERGÉTICA

Líder absoluta em compressores de parafuso até 25 hp no país, a Metalplan é o primeiro fabricante* do mundo e a primeira empresa brasileira 100% certificada ISO 50001 – Gestão de Energia, demonstrando seu total compromisso com a eficiência energética, base para o desenvolvimento sustentável das nações e para a competitividade das empresas.

Fundada em 1986, possui área fabril de 5 mil m², onde desenvolve equipamentos com alto índice de nacionalização e verticalização, exportando para mais de 25 países.

METALPLAN AIRPOWER

www.metalplan.com.br
metalplan@metalplan.com.br
55 11 4448-6900

PRIMEIRO FABRICANTE DE COMPRESSORES DO MUNDO CERTIFICADO ISO 50001 GESTÃO DE ENERGIA

SAM Serviço Autorizado Metalplan

MAIS DE 70 OFICINAS CREDENCIADAS EM TODO O BRASIL